CX14
VÝBORNÝ VÝKON A STABILITA

special handling solutions

pozri tabuľku na str.48

Vozíky CX 14 sú dostupné v niekoľkých verziách vybavených technológiou MOSFET. Hodia sa na prepravu nákladov po rovných povrchoch. Malá veľkosť a polomer otáčania robia radu CX 14 vhodnou na prácu v priestoroch kamiónov alebo v úzkych uličkách.

Rukoväť s ovládacím panelom

- Veľké červené tlačidlá umožňujú jednoduché ovládanie smeru a rýchlosti.
- Dvojité ovládanie zdvihu je umiestnené po oboch stranách rukoväte.
- Indikátor stavu batérie.
- Bezpečnostné tlačidlo + klaksón umiestnený v hornej časti rukoväte.
- Počítadlo hodín (verzia PLUS a GEL)
- Tlačidlo so symbolom korytnačky na spomalenie rýchlosti a manipuláciu s rukoväťou vo vertikálnej pozícii pri minimálnom otáčacom priestore.

Trakčná batéria

- Verzie PLUS a GEL majú výkonnú trakčnú batériu pre dlhšiu výdrž.

Stabilizačné kolieska

- Dve nastaviteľné kolieska umožňujú ľahký pohyb aj na zhoršenom povrchu. Kolieska taktiež poskytujú dobrú stabilitu vozíka.

ZABUDOVANÉ BATÉRIE A NABÍJAČKA

KÓD				EC241000000	EC245000000	EC241100000	EC245100000	EC221000000	EC225000000	EC221100000	EC225100000
KÓD UK				EC241700000	EC245700000	EC241800000	EC245800000	EC221700000	EC225700000	EC221800000	EC225800000
MODEL				CX 14	CX 14	CX 14	CX 14	CX 14	CX 14	CX 14	CX 14
TYP				1150x525	1150x685	1150x525 PLUS	1150x685 PLUS	1000x525	1000x685	1000x525 PLUS	1000x685 PLUS
NOSNOSŤ	Q	Nominálny náklad	Kg	1400	1400	1400	1400	1400	1400	1400	1400
ŤAŽISKO	C	Vzdialenosť	mm	600	600	600	600	600	600	600	600
SYSTÉM RIADENIA		Bez plošiny	typ	•	•	•	•	•	•	•	•
ROZMERY											
ZDVIH	h3	Zdvih	mm	200	200	200	200	200	200	200	200
	h2	Voľný zdvih	mm	115	115	115	115	115	115	115	115
DĺŽKA	l	Dĺžka lyžín	mm	1150	1150	1150	1150	1000	1000	1000	1000
	nX51	Šírka lyžín x hrúbka	mm	150x50	150x50	150x50	150x50	150x50	150x50	150x50	150x50
ROZMERY	L	Celková dĺžka	mm	1650	1650	1650	1650	1500	1500	1500	1500
	L2	Dĺžka riadiacej jednotky	mm	500	500	500	500	500	500	500	500
	B	Šírka	mm	720	720	720	720	720	720	720	720
		Pracovná šírka	mm	525	685	525	685	525	685	525	685
POLOMER OTÁČANIA	Wa		mm	1435	1435	1435	1435	1285	1285	1285	1285
SKLADOVACÍ PREJAZD	Ast	800x1200	mm	1900	1900	1900	1900	1750	1750	1750	1750
VÝKONOVÉ PARAMETRE											
RÝCHLOSŤ		Preprava s / bez nákladu	Km/h	4,5/4,7	4,5/4,7	4,5/4,7	4,5/4,7	4,5/4,7	4,5/4,7	4,5/4,7	4,5/4,7
		Zdvih s / bez nákladu	m/s	0,02/0,03	0,02/0,03	0,02/0,03	0,02/0,03	0,02/0,03	0,02/0,03	0,02/0,03	0,02/0,03
		Skladanie s / bez nákladu	m/s	0,04	0,04	0,04	0,04	0,04	0,04	0,04	0,04
MAX. SKLON PODLAHY		S / bez nákladu	%	5/10	5/10	5/10	5/10	5/10	5/10	5/10	5/10
HMOTNOSTI											
ČISTÁ HMOTNOSŤ		s batériou	Kg	203	207	246	250	199	203	242	246
ZAŤAŽENIE NÁPRAV		S nákladom (oje/lyžiny)	Kg	562/1041	565/1042	599/1047	602/1048	561/1038	564/1039	598/1044	601/1045
		Bez nákladu (oje/lyžiny)	Kg	170/33	173/34	207/39	210/40	169/30	172/31	206/36	209/37
RÁM											
KOLIESKA		Pod oje / lyžinami	Nr	2+1M/2	2+1M/2	2+1M/2	2+1M/2	2+1M/2	2+1M/2	2+1M/2	2+1M/2
		Pod oje / lyžinami	typ	P+G/P	P+G/P	P+G/P	P+G/P	P+G/P	P+G/P	P+G/P	P+G/P
PLÁŠTE		Rozmery riadiaceho kolesa	mm Ø	250x76	250x76	250x76	250x76	250x76	250x76	250x76	250x76
		Rozmery stabilizačných kolies	mm Ø	100x40	100x40	100x40	100x40	100x40	100x40	100x40	100x40
		Rozmery kolies pod lyžinami	mm Ø	82x80	82x80	82x80	82x80	82x80	82x80	82x80	82x80
VZDIALENOSTI KOLIESOK	Y	Zadné / predné	mm	1195	1195	1195	1195	1045	1045	1045	1045
	X	Predné / koniec lyžín	mm	215	215	215	215	215	215	215	215
BRZDA		Elektrická	typ	•	•	•	•	•	•	•	•
RIADENIE											
		Pohon (T) /štartér (S)	typ	S	S	T	T	S	S	T	T
BATÉRIA		Napätie / kapacita	V/Ah	24/74	24/74	24/110*	24/110*	24/74	24/74	24/110*	24/110*
		Hmotnosť	Kg	36	36	78	78	36	36	78	78
ELEKTRICKÉ MOTORY		Riadiaci motor	kW	0,7	0,7	0,7	0,7	0,7	0,7	0,7	0,7
		Zdvihový motor	kW	0,4	0,4	0,4	0,4	0,4	0,4	0,4	0,4
RADENIE		Elektrické	typ	•	•	•	•	•	•	•	•
NABÍJAČKA BATÉRIE		Napätie / kapacita	V/A	24/13	24/13	24/20	24/20	24/13	24/13	24/20	24/20

G=Guma, P=Polyuretán, M= riadiace koleso | * Kapacita batéie 132Ah v 20 hodinovom hodnotení | Dostupné s dvojitým kolieskom pod lyžinami a vyrezaním diskom

Novinka

PRÍSLUŠENSTVO

SADA NA NABÍJANIE BATÉRIE (MENIČ PRÚDU)

KÓD EY000A0000E

Novinka

VOLITEĽNÉ PRÍSLUŠENSTVO

POLYURETÁNOVÝ DISK RIADIACEHO KOLIESKA

KÓD HZ000500005

SADA ÚDRŽBY BATÉRIE

KÓD EZ00050000A

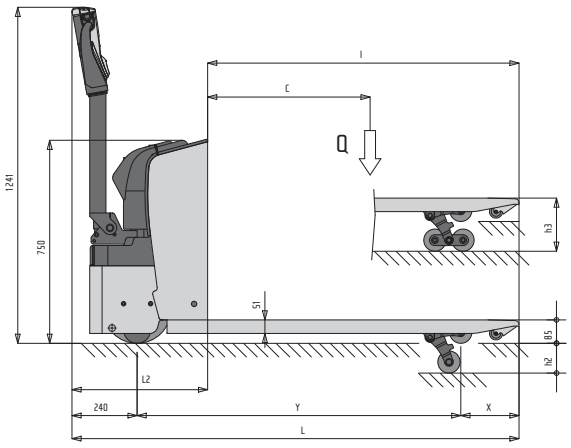

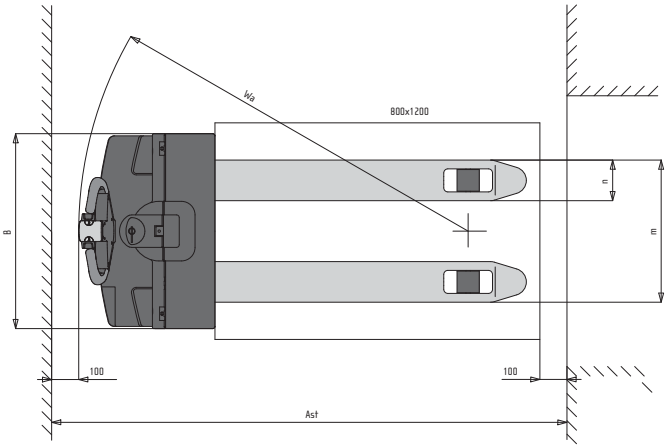

Výrobca si vyhradzuje právo zmeny parametrov bez predchádzajúceho upozornenia..