Motorový vysokozdvižný vozík 3.5 - 8.0 tun

TONERO

TOYOTA

MATERIAL HANDLING

www.toyota-forklifts.cz

Motorový vysokozdvižný vozík 3.5 - 4.0 tun

Specifikace pro průmyslové vozíky					40-8FD35N	8FG35N	40-8FD40N	8FG40N
Identifikace	1.1	Výrobce			TOYOTA	TOYOTA	TOYOTA	TOYOTA
	1.2	Model			40-8FD35N	8FG35N	40-8FD40N	8FG40N
	1.3	Pohonná jednotka			Diesel	LPG	Diesel	LPG
	1.4	Provozní typ			Se sedící obsluhou		Se sedící obsluhou	
	1.5	Jmenovitá nosnost	Q	kg	4000 (3500)	4000 (3500)	4500 (4000)	4500 (4000)
	1.6	Vyložení těžiště nákladu	c	mm	500 (600)	500 (600)	500 (600)	500 (600)
	1.8	Vzdálenost od středu kola k čelu vidlic	x	mm	505	505	505	505
	1.9	Rozvor	y	mm	1900	1900	1900	1900
Hmotnost	2.1	Celková hmotnost		kg	5780	5700	6150	6070
	2.2	Zatížení na nápravu s nákladem - přední/zadní		kg	8110/1170	8090/1110	8830/1320	8810/1260
	2.3	Zatížení na nápravu bez nákladu - přední/zadní		kg	2570/3210	2550/3150	2500/3650	2480/3590
Kola	3.1	Typ kol			P	P	P	P
	3.2	Rozměr kol - přední			250-15-16PR	250-15-16PR	250-15-16PR	250-15-16PR
	3.3	Rozměr kol - zadní			7.00-12-12PR	7.00-12-12PR	7.00-12-12PR	7.00-12-12PR
	3.5	Počet kol - zadní/přední (x - hnaná kola)			2/2	2/2	2/2	2/2
	3.6	Rozchod kol - přední	b_{10}	mm	1115	1115	1115	1115
	3.7	Rozchod kol - zadní	b_{11}	mm	1100	1100	1100	1100
Rozměry	4.1	Náklon stožáru - vpřed/vzad	α/β	deg	6/12	6/12	6/12	6/12
	4.2	Výška stožáru - min.	h_1	mm	2110	2110	2110	2110
	4.3	Volný zdvih	h_2	mm	110	110	110	110
	4.4	Zdvih	h_3	mm	2950	2950	2950	2950
		Výška zdvihu	h_{23}	mm	3000	3000	3000	3000
	4.5	Výška stožáru - max.	h_4	mm	4270	4270	4270	4270
	4.7	Výška ochranného rámu	h_6	mm	2285	2285	2285	2285
	4.8	Výška sedadla řidiče	h_7	mm	1128	1128	1128	1128
	4.12	Výška závěsného zařízení	h_{10}	mm	420	420	420	420
	4.19	Celková délka	l_1	mm	3925	3925	3980	3980
	4.20	Délka včetně upínací desky	l_2	mm	2925	2925	2980	2980
	4.21	Celková šířka	b_1	mm	1350	1350	1350	1350
	4.22	Rozměry vidlic	s/e/l	mm	50/150/1000	50/150/1000	50/150/1000	50/150/1000
	4.23	Upínací deska DIN 15 173			IIIA	IIIA	IIIA	IIIA
	4.24	Šířka upínací desky	b_3	mm	1170	1170	1170	1170
	4.31	Světlost pod stožárem	m_1	mm	120	120	120	120
	4.32	Světlost nad podlahou ve středu rozvoru	m_2	mm	200	200	200	200
	4.33	Šířka pracovní uličky pro palety (1000 x 1200)	A_{st}	mm	4315	4315	4365	4365
	4.34	Šířka pracovní uličky pro palety (800 x 1200)	A_{st}	Mm	4515	4515	4565	4565
	4.35	Poloměr otáčení	W_a	mm	2610	2610	2660	2660
	4.36	Vnitřní poloměr otáčení	b_{13}	mm	940	940	990	990
Provozní údaje	5.1	Rychlost pojezdu s nákladem/ bez nákladu		km/h	23/24	23/24	23/24	23/24
	5.2	Rychlost zdvihu s nákladem/ bez nákladu		m/s	0,56/0,57	0,56/0,57	0,56/0,57	0,56/0,57
	5.3	Rychlost spouštění s nákladem/ bez nákladu		m/s	0,53/0,48	0,53/0,48	0,53/0,48	0,53/0,48
	5.6	Max. tažná síla s nákladem/ bez nákladu		N	37400/13500	37000/13400	37000/13000	36000/13000
	5.7	Stoupavost s nákladem/ bez nákladu		%	35	34	30	32
	5.8	Max. stoupavost s nákladem/ bez nákladu		%	45/24	43/24	40/21	42/21
	5.10	Provozní brzda			Hydraulická	Hydraulická	Hydraulická	Hydraulická
Spalovací motor	7.1	Výrobce motoru/typ			TOYOTA 1KD	TOYOTA 1FS	TOYOTA 1KD	TOYOTA 1FS
	7.2	Výkon motoru podle ISO 1585		kW	55	63	55	63
	7.3	Jmenovitá rychlost		1/min	2200	2350	2200	2350
	7.4	Počet válců/objem		cm^3	4/2982	4/3685	4/2982	4/3685
	7.5a	Spotřeba paliva podle VDI cyklu 60		l/h	4,3	—	4,6	—
	7.5b	Spotřeba paliva podle VDI cyklu 60		kg/h	—	4,2	—	4,5
Další	8.2	Pracovní tlak pro přídavná zařízení		bar	185	185	185	185
	8.3	Průtok oleje pro přídavná zařízení		l/min	128	128	128	128
	8.4	Hladina hluku v úrovni ucha řidiče dle EN 120 53		dB(A)	77	80	77	80

Výkon a rozměry vozíku představují jmenovité hodnoty, které se mohou lišit v rámci tolerancí.
Výrobce si vyhrazuje právo změny nepodstatných parametrů bez předchozího upozornění.

Typy zvedacích zařízení a nominální nosnosti

Model			V						FV					FSV						
8FG/D35,40N	Výška zdvihu	h_{23}	3000	3300	3700	4000	4500	5000	3000	3300	3500	3700	4000	4000	4300	4500	4700	5000	5500	6000
	Zdvih	h_3	2950	3250	3650	3950	4450	4950	2950	3250	3450	3650	3950	3950	4250	4450	4650	4950	5450	5950
	Výška stožáru - min.	h_1	2110	2290	2490	2740	2990	3240	2110	2290	2390	2490	2740	2110	2160	2225	2290	2390	2540	2740
	Výška stožáru – max. 1)	h_4	3850	4150	4550	4850	5350	5850	3880	4180	4380	4580	4880	4880	5180	5380	5580	5880	6380	6880
	Výška stožáru – max. 2)	h_4	4270	4570	4970	5270	5770	6270	4270	4570	4770	4970	5270	5270	5570	5770	5970	6270	6770	7270
	Volný zdvih bez ochranného rámu nákladu	h_2	110	110	110	110	110	110	1280	1460	1560	1660	1910	1280	1330	1395	1460	1560	1710	1910
	Volný zdvih s ochranného rámu nákladu	h_2	110	110	110	110	110	110	890	1070	1170	1270	1520	890	940	1005	1070	1170	1320	1520

1) Bez ochranného rámu nákladu.
2) S ochranným rámem nákladu; Výška standardního ochranného rámu nákladu je 1220 mm.

Jednoduchá kola			V						FV					FSV						
8FG/D35N	Úhel náklonu stožáru, vpřed	deg	6	6	6	6	6	6	6	6	6	6	6	6	6	6	6	6	6	6
	Úhel náklonu stožáru, vzad	deg	12	12	12	12	12	6	12	12	12	12	12	6	6	6	6	6	6	6
	Nosnost těžiště nákladu 500 mm	kg	4000	4000	4000	4000	4000	3800	4000	4000	4000	4000	4000	4000	3800	3700	3700	3600	3000	2200
	Nosnost těžiště nákladu 600 mm	kg	3500	3500	3500	3500	3500	3500	3500	3500	3500	3500	3500	3500	3500	3500	3500	3400 (3450)	2800 (2850)	2100 (2150)
8FG/D40N	Úhel náklonu stožáru, vpřed	deg	6	6	6	6	6	6	6	6	6	6	6	6	6	6	6	6	6	6
	Úhel náklonu stožáru, vzad	deg	12	12	12	12	6	6	12	12	12	12	12	6	6	6	6	6	6	6
	Nosnost těžiště nákladu 500 mm	kg	4500	4500	4500	4500	4500	4200	4500	4500	4500	4500	4500	4500	4500	4500	4500	4400	3500	2700
	Nosnost těžiště nákladu 600 mm	kg	4000	4000	4000	4000	4000	4000	4000	4000	4000	4000	4000	4000	4000	4000	4000	4000	3500 (3550)	2700 (2750)

Zdvojená kola			V						FV					FSV						
8FG/D35N	Úhel náklonu stožáru, vpřed	deg	6	6	6	6	6	6	6	6	6	6	6	6	6	6	6	6	6	6
	Úhel náklonu stožáru, vzad	deg	12	12	12	12	12	12	12	12	12	12	12	6	6	6	6	6	6	6
	Nosnost těžiště nákladu 500 mm	kg	4000	4000	4000	4000	4000	3800	4000	4000	4000	4000	4000	4000	3800	3700	3700	3600	3500	3400
	Nosnost těžiště nákladu 600 mm	kg	3500	3500	3500	3500	3500	3500	3500	3500	3500	3500	3500	3500	3500	3500	3500	3400	3300	3200
8FG/D40N	Úhel náklonu stožáru, vpřed	deg	6	6	6	6	6	6	6	6	6	6	6	6	6	6	6	6	6	6
	Úhel náklonu stožáru, vzad	deg	12	12	12	12	12	12	12	12	12	12	12	6	6	6	6	6	6	6
	Nosnost těžiště nákladu 500 mm	kg	4500	4500	4500	4500	4500	4400	4500	4500	4500	4500	4500	4500	4500	4500	4500	4400	4200	3300
	Nosnost těžiště nákladu 600 mm	kg	4000	4000	4000	4000	4000	4000	4000	4000	4000	4000	4000	4000	4000	4000	4000	4000	4000	3300

( ) = Nosnost s PSC pneumatiky.

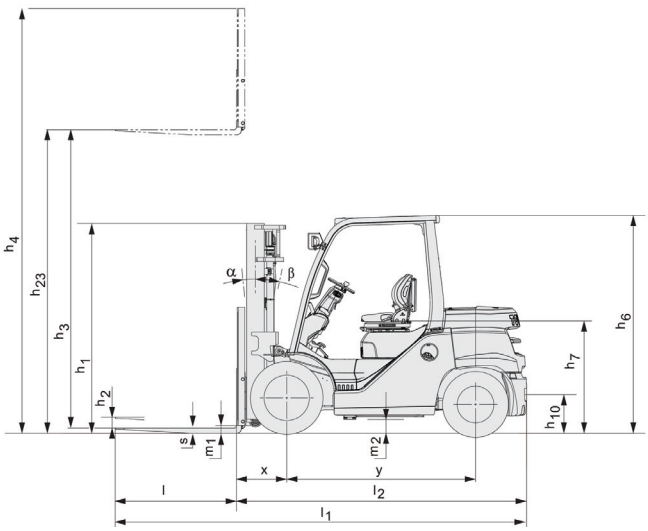

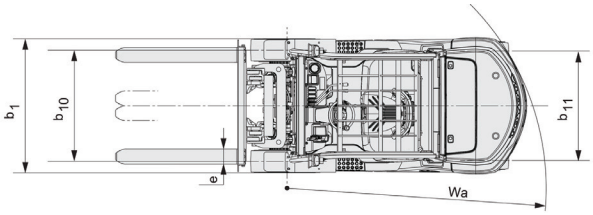

Motorový vysokozdvižný vozík 4.5 - 5.0 tun

Specifikace pro průmyslové vozíky					40-8FD45N	8FG45N	40-8FD50N	8FG50N
Identifikace	1.1	Výrobce			TOYOTA	TOYOTA	TOYOTA	TOYOTA
	1.2	Model			40-8FD45N	8FG45N	40-8FD50N	8FG50N
	1.3	Pohonná jednotka			Diesel	LPG	Diesel	LPG
	1.4	Provozní typ			Se sedící obsluhou		Se sedící obsluhou	
	1.5	Jmenovitá nosnost	Q	kg	4990 (4500)	4990 (4500)	5000	5000
	1.6	Vyložení těžiště nákladu	c	mm	500 (600)	500 (600)	600	600
	1.8	Vzdálenost od středu kola k čelu vidlic	x	mm	545	545	555	555
	1.9	Rozvor	y	mm	2000	2000	2000	2000
Hmotnost	2.1	Celková hmotnost		kg	6690	6610	7220	7140
	2.2	Zatížení na nápravu s nákladem - přední/zadní		kg	9920/1270	9900/1210	10910/1310	10880/1260
	2.3	Zatížení na nápravu bez nákladu - přední/zadní		kg	2850/3840	2830/3780	3030/4190	3000/4140
Kola	3.1	Typ kol			P	P	P	P
	3.2	Rozměr kol - přední			300-15-18-PR	300-15-18-PR	300-15-18PR	300-15-18PR
	3.3	Rozměr kol - zadní			7.00-12-12PR	7.00-12-12PR	7.00-12-14-PR	7.00-12-14-PR
	3.5	Počet kol - zadní/přední (x - hnaná kola)			2/2	2/2	2/2	2/2
	3.6	Rozchod kol - přední	b_{10}	mm	1115	1115	1115	1115
	3.7	Rozchod kol - zadní	b_{11}	mm	1100	1100	1100	1100
Rozměry	4.1	Náklon stožáru - vpřed/vzad	α/β	deg	6/12	6/12	6/12	6/12
	4.2	Výška stožáru - min.	h_1	mm	2200	2200	2450	2450
	4.3	Volný zdvih	h_2	mm	110	110	120	120
	4.4	Zdvih	h_3	mm	2950	2950	2950	2940
		Výška zdvihu	h_{23}	mm	3000	3000	3000	3000
	4.5	Výška stožáru - max.	h_4	mm	4270	4270	4435	4435
	4.7	Výška ochranného rámu	h_6	mm	2375	2375	2375	2375
	4.8	Výška sedadla řidiče	h_7	mm	1223	1223	1223	1223
	4.12	Výška závěsného zařízení	h_{10}	mm	420	420	420	420
	4.19	Celková délka	l_1	mm	4110	4110	4170	4370
	4.20	Délka včetně upínací desky	l_2	mm	3110	3110	3170	3170
	4.21	Celková šířka	b_1	mm	1450	1450	1450	1450
	4.22	Rozměry vidlic	s/e/l	mm	50/150/1000	50/150/1000	60/150/1200	60/150/1200
	4.23	Upínací deska DIN 15 173			IIIA	IIIA	IVA	IVA
	4.24	Šířka upínací desky	b_3	mm	1170	1170	1170	1170
	4.31	Světlost pod stožárem	m_1	mm	120	120	120	120
	4.32	Světlost nad podlahou ve středu rozvoru	m_2	mm	230	230	230	230
	4.33	Šířka pracovní uličky pro palety (1000 x 1200)	A_{st}	mm	4495	4495	4565	4565
	4.34	Šířka pracovní uličky pro palety (800 x 1200)	A_{st}	mm	4695	4695	4765	4765
	4.35	Poloměr otáčení	W_a	mm	2750	2750	2810	2810
	4.36	Vnitřní poloměr otáčení	b_{13}	mm	1045	1045	1030	1030
Provozní údaje	5.1	Rychlost pojezdu s nákladem/ bez nákladu		km/h	23,5/24	23,5/24	23,5/24	23,5/24
	5.2	Rychlost zdvihu s nákladem/ bez nákladu		m/s	0,48/0,50	0,48/0,50	0,48/0,50	0,48/0,50
	5.3	Rychlost spouštění s nákladem/ bez nákladu		m/s	0,54/0,49	0,54/0,49	0,54/0,49	0,54/0,49
	5.6	Max. tažná síla s nákladem/ bez nákladu		N	37000/15000	36000/15000	37000/16000	36000/16000
	5.7	Stoupavost s nákladem/ bez nákladu		%	28	30	25	23
	5.8	Max. stoupavost s nákladem/ bez nákladu		%	36/22	38/22	32/22	31/22
	5.10	Provozní brzda			Hydraulická	Hydraulická	Hydraulická	Hydraulická
Spalovací motor	7.1	Výrobce motoru/typ			TOYOTA 1KD	TOYOTA 1FS	TOYOTA 1KD	TOYOTA 1FS
	7.2	Výkon motoru podle ISO 1585		kW	55	63	55	63
	7.3	Jmenovitá rychlost		1/min	2200	2350	2200	2350
	7.4	Počet válců/objem		cm^3	4/2982	4/3685	4/2982	4/3685
	7.5a	Spotřeba paliva podle VDI cyklu 60		l/h	5,0	—	5,3	—
	7.5b	Spotřeba paliva podle VDI cyklu 60		kg/h	—	4,9	—	5,2
Další	8.2	Pracovní tlak pro přídavná zařízení		bar	185	185	185	185
	8.3	Průtok oleje pro přídavná zařízení		l/min	128	128	128	128
	8.4	Hladina hluku v úrovni ucha řidiče dle EN 120 53		dB(A)	77	80	77	80

Výkon a rozměry vozíku představují jmenovité hodnoty, které se mohou lišit v rámci tolerancí.
Výrobce si vyhrazuje právo změny nepodstatných parametrů bez předchozího upozornění.

Typy zvedacích zařízení a nominální nosnosti

Model			V						FV					FSV							
8FG/D45N	Výška zdvihu	h_{23}	3000	3300	3700	4000	4500	5000	3000	3300	3500	3700	4000	—	4000	4300	4500	4700	5000	5500	6000
	Zdvih	h_3	2950	3250	3650	3950	4450	4950	2950	3250	3450	3650	3950	—	3950	4250	4450	4650	4950	5450	5950
	Výška stožáru - min.	h_1	2200	2350	2600	2800	3050	3300	2200	2350	2450	2600	2800	—	2120	2200	2270	2350	2450	2600	2800
	Výška stožáru – max. 1)	h_4	3690	3990	4420	4770	5270	5770	3740	4040	4240	4440	4740	—	4740	5045	5240	5440	5740	6240	6740
	Výška stožáru – max. 2)	h_4	4270	4570	4970	5270	5770	6270	4270	4570	4910	4970	5270	—	5270	5570	5770	5970	6270	6770	7270
	Volný zdvih bez ochranného rámu nákladu	h_2	110	110	110	110	110	110	1510	1660	1760	1910	2110	—	1430	1510	1580	1660	1760	1910	2110
	Volný zdvih s ochranného rámu nákladu	h_2	110	110	110	110	110	110	980	1130	1230	1380	1580	—	900	980	1030	1130	1230	1380	1580

1) Bez ochranného rámu nákladu.
2) S ochranným rámem nákladu; Výška standardního ochranného rámu nákladu je 1220 mm.

Model			V						FV					FSV							
8FG/D50N	Výška zdvihu	h_{23}	3000	3300	3700	4000	4500	5000	—	—	—	—	—	3700	4000	4300	—	4700	5000	5500	6000
	Zdvih	h_3	2940	3240	3640	3940	4440	4940	—	—	—	—	—	3640	3940	4240	—	4640	4940	5440	5940
	Výška stožáru - min.	h_1	2450	2600	2800	3050	3300	3550	—	—	—	—	—	2200	2270	2350	—	2450	2600	2800	3050
	Výška stožáru – max. 1)	h_4	3905	4205	4605	4905	5405	5905	—	—	—	—	—	4635	4935	5235	—	5635	5935	6435	6935
	Výška stožáru – max. 2)	h_4	4435	4735	5135	5435	5935	6435	—	—	—	—	—	5135	5435	5735	—	6135	6435	6935	7435
	Volný zdvih bez ochranného rámu nákladu	h_2	125	125	125	125	125	125	—	—	—	—	—	1330	1400	1480	—	1580	1730	1930	2180
	Volný zdvih s ochranného rámu nákladu	h_2	125	125	125	125	125	125	—	—	—	—	—	830	900	980	—	1080	1230	1430	1680

1) Bez ochranného rámu nákladu.
2) S ochranným rámem nákladu; Výška standardního ochranného rámu nákladu je 1370 mm.

Jednoduchá kola			V						FV					FSV							
8FG/D45N	Úhel náklonu stožáru, vpřed	deg	6	6	6	6	6	6	6	6	6	6	6	—	6	6	6	6	6	6	6
	Úhel náklonu stožáru, vzad	deg	12	12	12	12	6	6	12	12	12	12	12	—	6	6	6	6	6	6	6
	Nosnost těžiště nákladu 500 mm	kg	4990	4990	4990	4990	4990	4000	4990	4990	4990	4990	4990	—	4990	4900	4500	4500	4000	3000	2300
	Nosnost těžiště nákladu 600 mm	kg	4500	4500	4500	4500	4500	4000 (4100)	4500	4500	4500	4500	4500	—	4500	4500	4200 (4300)	4200 (4250)	4000 (4050)	3000 (3050)	2300 (2350)
8FG/D50N	Úhel náklonu stožáru, vpřed	deg	6	6	6	6	6	6	—	—	—	—	—	6	6	6	—	6	6	6	6
	Úhel náklonu stožáru, vzad	deg	12	12	12	12	6	6	—	—	—	—	—	6	6	6	—	6	6	6	6
	Load capacity at 600 mm LC	kg	5000	5000	5000	5000	5000	4000 (4150)	—	—	—	—	—	5000	4900 (4950)	4800 (4850)	—	4300 (4350)	4100 (4150)	3100 (3150)	2400 (2450)

Zdvojená kola			V						FV					FSV							
8FG/D45N	Úhel náklonu stožáru, vpřed	deg	6	6	6	6	6	6	6	6	6	6	6	—	6	6	6	6	6	6	6
	Úhel náklonu stožáru, vzad	deg	12	12	12	12	12	12	12	12	12	12	12	—	6	6	6	6	6	6	6
	Nosnost těžiště nákladu 500 mm	kg	4990	4990	4990	4990	4990	4600	4990	4990	4990	4990	4990	—	4990	4900	4700	4700	4600	4400	4200
	Nosnost těžiště nákladu 600 mm	kg	4500	4500	4500	4500	4500	4400	4500	4500	4500	4500	4500	—	4500	4500	4400	4400	4300	4100	3900
8FG/D50N	Úhel náklonu stožáru, vpřed	deg	6	6	6	6	6	6	—	—	—	—	—	6	6	6	—	6	6	6	6
	Úhel náklonu stožáru, vzad	deg	12	12	12	12	12	12	—	—	—	—	—	6	6	6	—	6	6	6	6
	Load capacity at 600 mm LC	kg	5000	5000	5000	5000	5000	4800	—	—	—	—	—	5000	4900	4800	—	4600	4500	4300	4100

( ) = Nosnost s PSC pneumatiky.

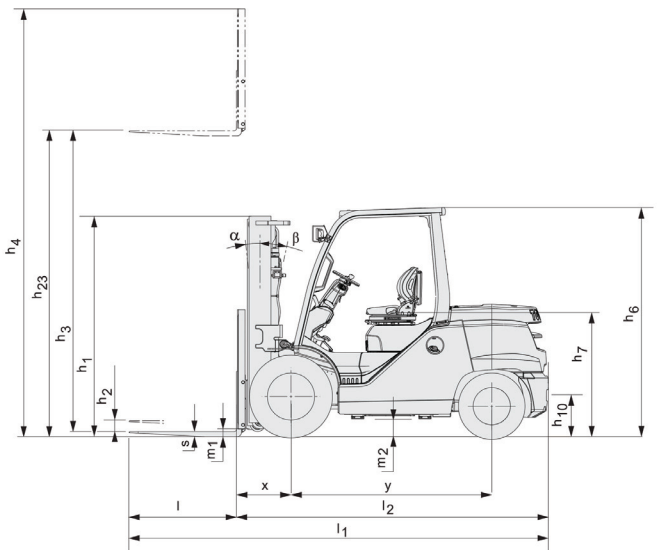

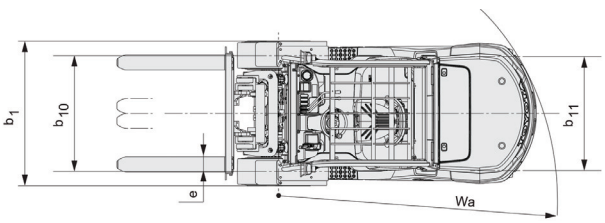

Motorový vysokozdvižný vozík 6.0 - 8.0 tun

Specifikace pro průmyslové vozíky					40-8FD60N	40-8FD70N	40-8FD80N
Identifikace	1.1	Výrobce			TOYOTA	TOYOTA	TOYOTA
	1.2	Model			40-8FD60N	40-8FD70N	40-8FD80N
	1.3	Pohonná jednotka			Diesel	Diesel	Diesel
	1.4	Provozní typ			Se sedící obsluhou	Se sedící obsluhou	Se sedící obsluhou
	1.5	Jmenovitá nosnost	Q	kg	6000	7000	8000
	1.6	Vyložení těžiště nákladu	c	mm	600	600	600
	1.8	Vzdálenost od středu kola k čelu vidlic	x	mm	580	585	590
	1.9	Rozvor	y	mm	2250	2250	2250
Hmotnost	2.1	Celková hmotnost		kg	8360	9090	9940
	2.2	Zatížení na nápravu s nákladem - přední/zadní		kg	12850/1510	14330/1760	15860/2080
	2.3	Zatížení na nápravu bez nákladu - přední/zadní		kg	3705/4655	3640/5450	3630/6310
Kola	3.1	Typ kol			P	P	P
	3.2	Rozměr kol - přední			8.25-15-14PR	8.25-15-14PR	8.25-15-14PR
	3.3	Rozměr kol - zadní			8.25-15-14PR	8.25-15-14PR	8.25-15-14PR
	3.5	Počet kol - zadní/přední (x - hnaná kola)			4/2	4/2	4/2
	3.6	Rozchod kol - přední	b_{10}	mm	1440	1440	1440
	3.7	Rozchod kol - zadní	b_{11}	mm	1460	1460	1460
Rozměry	4.1	Náklon stožáru - vpřed/vzad	α/β	deg	6/12	6/12	6/12
	4.2	Výška stožáru - min.	h_1	mm	2460	2460	2610
	4.3	Volný zdvih	h_2	mm	125	125	130
	4.4	Zdvih	h_3	mm	2940	2935	2930
		Výška zdvihu	h_{23}	mm	3000	3000	3000
	4.5	Výška stožáru - max.	h_4	mm	4435	4435	4440
	4.7	Výška ochranného rámu	h_6	mm	2385	2385	2385
	4.8	Výška sedadla řidiče	h_7	mm	1128	1128	1128
	4.12	Výška závěsného zařízení	h_{10}	mm	485	485	485
	4.19	Celková délka	l_1	mm	4690	4745	4790
	4.20	Délka včetně upínací desky	l_2	mm	3490	3545	3590
	4.21	Celková šířka	b_1	mm	1965	1965	1965
	4.22	Rozměry vidlic	s/e/l	mm	60/150/1200	65/150/1200	70/150/1200
	4.23	Upínací deska DIN 15 173			IVA	IVA	IVA
	4.24	Šířka upínací desky	b_3	mm	1700	1700	1700
	4.31	Světlost pod stožárem	m_1	mm	125	125	125
	4.32	Světlost nad podlahou ve středu rozvoru	m_2	mm	250	250	250
	4.33	Šířka pracovní uličky pro palety (1000 x 1200)	A_{st}	mm	5010	5065	5110
	4.34	Šířka pracovní uličky pro palety (800 x 1200)	A_{st}	Mm	5210	5265	5310
	4.35	Poloměr otáčení	W_a	mm	3230	3280	3320
	4.36	Vnitřní poloměr otáčení	b_{13}	mm	930	980	1020
Provozní údaje	5.1	Rychlost pojezdu s nákladem/ bez nákladu		km/h	19/21	19/21	19/21
	5.2	Rychlost zdvihu s nákladem/ bez nákladu		m/s	0,39/0,42	0,38/0,42	0,36/0,42
	5.3	Rychlost spouštění s nákladem/ bez nákladu		m/s	0,53/0,48	0,53/0,48	0,53/0,48
	5.6	Max. tažná síla s nákladem/ bez nákladu		N	46000/20500	45000/19500	45000/19300
	5.7	Stoupavost s nákladem/ bez nákladu		%	24	21	19
	5.8	Max. stoupavost s nákladem/ bez nákladu		%	34/24	30/21	27/18
	5.10	Provozní brzda			Hydraulická	Hydraulická	Hydraulická
Spalovací motor	7.1	Výrobce motoru/typ			TOYOTA 1KD	TOYOTA 1KD	TOYOTA 1KD
	7.2	Výkon motoru podle ISO 1585		kW	55	55	55
	7.3	Jmenovitá rychlost		1/min	2200	2200	2200
	7.4	Počet válců/objem		cm^3	4/2982	4/2983	4/2984
	7.5	Spotřeba paliva podle VDI cyklu 60		l/h	6,7	7,4	8,2
Další	8.2	Pracovní tlak pro přídavná zařízení		bar	210	210	210
	8.3	Průtok oleje pro přídavná zařízení		l/min	128	128	128
	8.4	Hladina hluku v úrovni ucha řidiče dle EN 120 53		dB(A)	79	79	79

Výkon a rozměry vozíku představují jmenovité hodnoty, které se mohou lišit v rámci tolerancí.
Výrobce si vyhrazuje právo změny nepodstatných parametrů bez předchozího upozornění.

Typy zvedacích zařízení a nominální nosnosti

Model			V									FSV				
40-8FD60N	Výška zdvihu	h_{23}	3000	3300	3500	3700	4000	4500	5000	5500	6000	4000	4300	4700	5000	6000
	Zdvih	h_3	2940	3240	3440	3640	3940	4440	4940	5440	5940	3940	4240	4640	4940	5940
	Výška stožáru - min.	h_1	2460	2610	2710	2810	3060	3310	3560	3810	4060	2360	2460	2550	2810	3110
	Výška stožáru – max. 1)	h_4	3980	4280	4480	4680	4980	5480	5980	6480	6980	5060	5360	5750	6160	7110
	Výška stožáru – max. 2)	h_4	4435	4735	4935	5135	5435	5935	6435	6935	7435	5435	5735	6135	6435	7435
	Volný zdvih bez ochranného rámu nákladu	h_2	125	125	125	125	125	125	125	125	125	1365	1465	1565	1715	2065
	Volný zdvih s ochranného rámu nákladu	h_2	125	125	125	125	125	125	125	125	125	990	1090	1180	1440	1740

Model			V									FSV				
40-8FD70N	Výška zdvihu	h_{23}	3000	3300	3500	3700	4000	4500	5000	5500	6000	4000	4300	4700	5000	6000
	Zdvih	h_3	2935	3235	3435	3635	3935	4435	4935	5435	5935	3935	4235	4635	4935	5935
	Výška stožáru - min.	h_1	2460	2610	2710	2810	3060	3310	3560	3810	4060	2360	2460	2550	2810	3110
	Výška stožáru – max. 1)	h_4	3980	4280	4480	4680	4980	5480	5980	6480	6980	5060	5360	5750	6160	7110
	Výška stožáru – max. 2)	h_4	4435	4735	4935	5135	5435	5935	6435	6935	7435	5435	5735	6135	6435	7435
	Volný zdvih bez ochranného rámu nákladu	h_2	125	125	125	125	125	125	125	125	125	1365	1465	1565	1715	2065
	Volný zdvih s ochranného rámu nákladu	h_2	125	125	125	125	125	125	125	125	125	990	1090	1180	1440	1740

Model			V									FSV				
40-8FD80N	Výška zdvihu	h_{23}	3000	3300	3500	3700	4000	4500	5000	5500	6000	—	—	—	—	—
	Zdvih	h_3	2930	3230	3430	3630	3930	4430	4930	5430	5930	—	—	—	—	—
	Výška stožáru - min.	h_1	2610	2710	2810	3060	3310	3560	3810	4060	4310	—	—	—	—	—
	Výška stožáru – max. 1)	h_4	4085	4385	4585	4785	5085	5585	6085	6585	7085	—	—	—	—	—
	Výška stožáru – max. 2)	h_4	4440	4740	4940	5140	5440	5940	6440	6940	7440	—	—	—	—	—
	Volný zdvih bez ochranného rámu nákladu	h_2	130	130	130	130	130	130	130	130	130	—	—	—	—	—
	Volný zdvih s ochranného rámu nákladu	h_2	130	130	130	130	130	130	130	130	130	—	—	—	—	—

1) Bez ochranného rámu nákladu.
2) S ochranným rámem nákladu; Výška standardního ochranného rámu nákladu je 1370 mm.

Zdvojená kola			V									FSV				
40-8FD60N	Úhel náklonu stožáru, vpřed	deg	6	6	6	6	6	6	6	6	6	6	6	6	6	6
	Úhel náklonu stožáru, vzad	deg	12	12	12	12	12	12	12	12	12	6	6	6	6	6
	Nosnost těžiště nákladu 600 mm	kg	6000	6000	6000	6000	6000	6000	6000	6000	5700	5700	5700	5500	5500	5200
40-8FD70N	Úhel náklonu stožáru, vpřed	deg	6	6	6	6	6	6	6	6	6	6	6	6	6	6
	Úhel náklonu stožáru, vzad	deg	12	12	12	12	12	12	12	12	12	6	6	6	6	6
	Nosnost těžiště nákladu 600 mm	kg	7000	7000	7000	7000	7000	7000	4000	6700	6500	6700	6700	6700	6700	5700
40-8FD80N	Úhel náklonu stožáru, vpřed	deg	6	6	6	6	6	6	6	6	6	—	—	—	—	—
	Úhel náklonu stožáru, vzad	deg	12	12	12	12	12	12	12	12	12	—	—	—	—	—
	Nosnost těžiště nákladu 600 mm	kg	8000	8000	8000	8000	8000	8000	8000	7700	7500	—	—	—	—	—

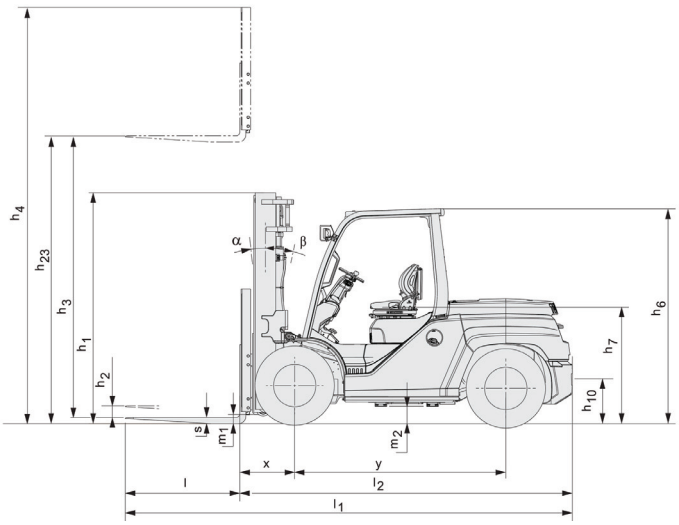

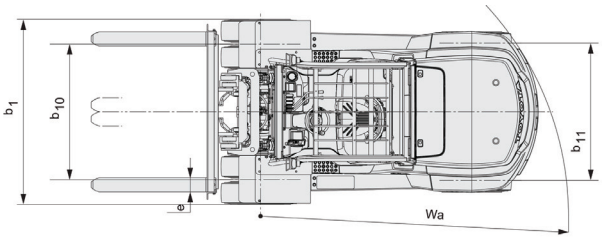

Standardní výbava:

- Hydrodynamická převodovka
- Toyota SAS (Systém aktivní stability)*
- Toyota OPS (Detekce přítomnosti řidiče na sedadle)
- Široký stožár se zajištěnou viditelností z pozice obsluhy
- Ochranný rám nákladu [1220 mm (8FG/D35.40.45N); 1370 mm (8FG/D50.60.70.80N)]
- Délka nosných vidlic [1000 mm (8FG/D35.40.45N); 1200 mm (8FG/D50.60.70.80N)]
- Šířka upínací desky [1170 mm (8FG/D35.40.45.50N); 1700 (8FG/D60.70.80N)]
- 3- sekční hydraulický rozvaděč (A400)
- Zdvojený brzdový systém
- Superelastické pneumatiky
- Plně hydraulický posilovač řízení
- Cyklónový filtr s difuzérem sání vzduchu
- Hlavní světla
- Zadní kombinovaná světla
- Kombinace měřících přístrojů s diagnostikou
- Nastavitelný sloupek řízení

* = Pokud jsou ve výbavě vozíku zdvojená kola, není vybaven stabilizátorem zadní nápravy SAS systému (Systém aktivní stability).

TP-Technical Publications, Sweden — 745567-450, version 4, 1501

TOYOTA INDUSTRIAL EQUIPMENT

TOYOTA

MATERIAL HANDLING